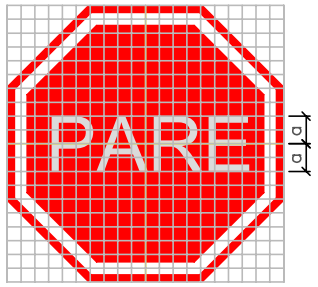

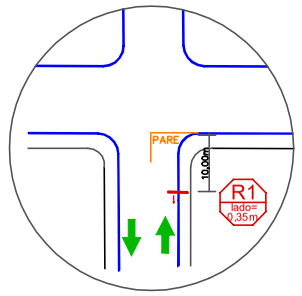


DETALHE 1
SINALIZAÇÃO VIÁRIA
S\ ESC

DIMENSÕES (mm):
MALHA = 17,5 X 17,5
LADO = 350
a=101
Letras série D ou E
texto centralizado

CORES:
Fundo = Vermelho Refletivo
Orla interna = Branco Refletivo
Orla interna = Vermelho Refletivo
Letras = Branco Refletivo
Fundo = Preto Fosco

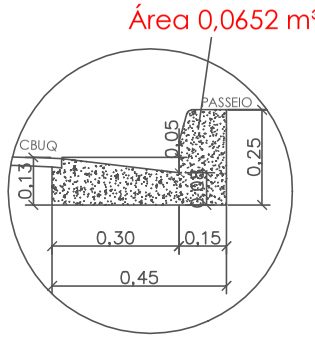


GUIA E SARJETA
MOLDADA IN LOCO
S\ ESC

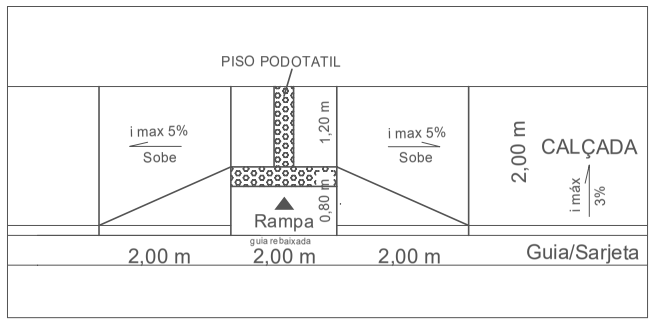


DETALHE 2
CALÇADA ACESSIVEL
S\ ESC

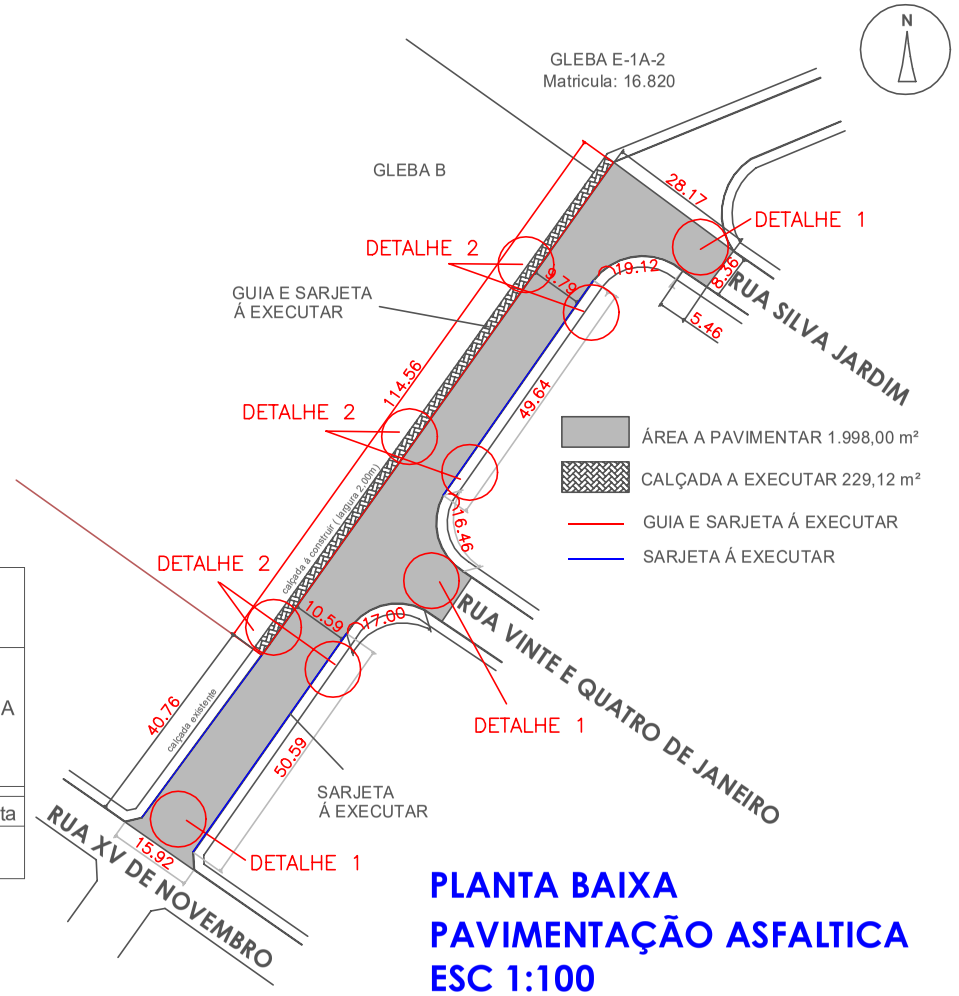


**PLANTA BAIXA**
**PAVIMENTAÇÃO ASFALTICA**
**ESC 1:100**

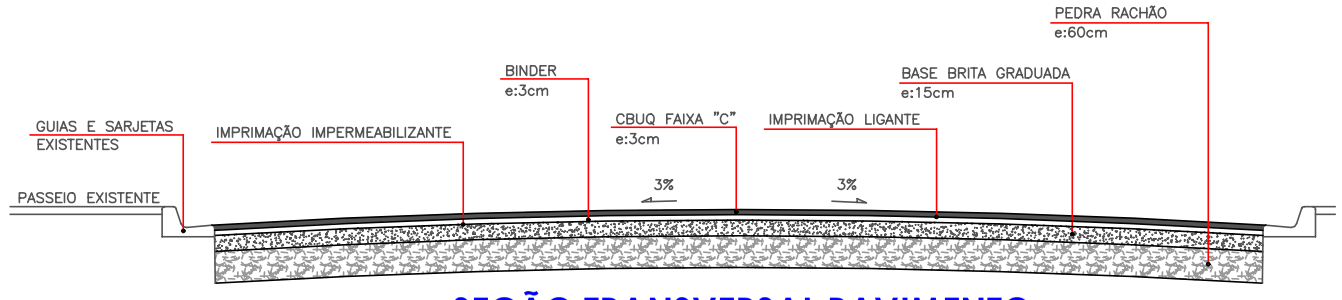


1 – ABERTURA CAIXA/ ESCAVAÇÃO; e: 81 cm
2 – SUB BASE DE PEDRA RACHÃO; e: 60 cm
3 – BASE DE BRITA GRADUADA (BGS); e: 15 cm
4 – IMPRIMAÇÃO BETUMINOSA IMPERMEABILIZANTE;
5 – IMPRIMAÇÃO BETUMINOSA LIGANTE;
6 – CAMADA DE ROLAMENTO BINDER e: 03cm;
7 – CAMADA DE ROLAMENTO CBUQ – FAIXA "C" e: 03cm;

**SEÇÃO TRANSVERSAL PAVIMENTO**
**S/ ESCALA**

# PROJETO COMPLETO
INFRAESTRUTURA URBANA

FOLHA: ùnica

PROPRIETÁRIO
NOME: PREFEITURA MUNICIPAL DE VARGEM GRANDE DO SUL
MUNICÍPIO: VARGEM GRANDE DO SUL — ESTADO: SÃO PAULO
CNPJ: 46.248.837/0001-55

ESCALA: indicadas
DATA: Abril/2021

OBJETO: PAVIMENTAÇÃO ASFALTICA

DADOS DO IMÓVEL
RUA PRUDENTE DE MORAES ENTRE AS RUAS XV DE NOVEMBRO E SILVA JARDIM
BAIRRO: CENTRO — CIDADE: VARGEM GRANDE DO SUL
Ct REPASSE OGU nº 906185/2020 - OPERAÇÃO 1073015-68
PROGRAMA DESENVOLVIMENTO REGIONAL, TERRITORIAL E URBANO

LOCALIZAÇÃO
Fonte: Google

Rua Prudente de Moraes
Coordenadas:
21°49'36.76" S
46°53'36.16" O

AMARILDO DUZI MORAES:02441340816
Assinado de forma digital por AMARILDO DUZI MORAES:02441340816
Dados: 2021.04.16 10:34:00 -03'00'

PREFEITURA MUNICIPAL DE VARGEM GRANDE DO SUL
AMARILDO DUZI MORAES
PREFEITO MUNICIPAL
CIRG:15.690.034-8-SSP/SP CPF/MF: 024.413.408-16

FELIPE GUIMARÃES ARTEN
ENGENHEIRO CIVIL – DEPARTAMENTO DE OBRAS
CREA SP 5061922110
ART nº 28027230210123364

QUADRO DE ÁREAS
VIDE PROJETO

DESENHO: DEPARTAMENTO DE OBRAS